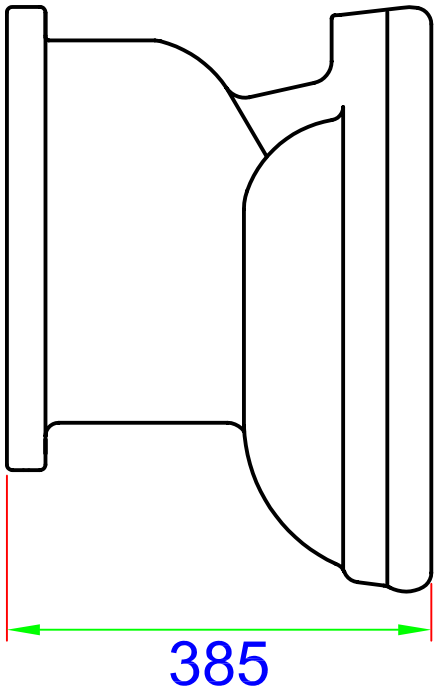

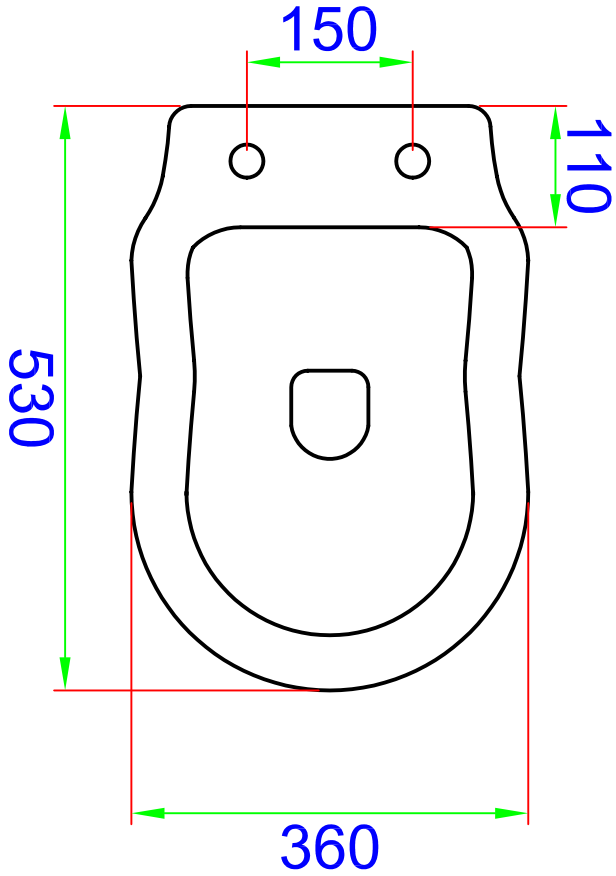

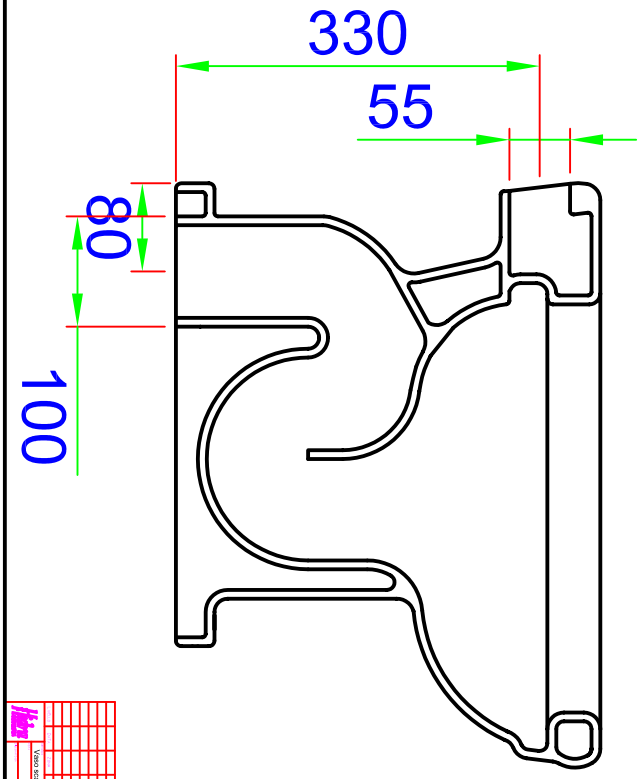

作者			
Yoko Ishikawa			
E14235			
1:1			
D 10			