***ARTICOLO** / Item* ***Artículo** / Article*	**02574**

- *Miscelatore elettronico per docia da parete c/sensore a fotocellula.*
- *Wall mounted electronic shower mixer.*
- *Mezclador electrónico mural para ducha c/sensor a fotocélula.*
- *Mitigeur électronique mural pour douche á détection infrarouge.*

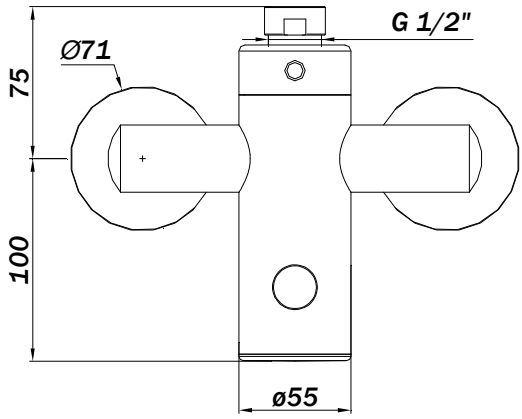

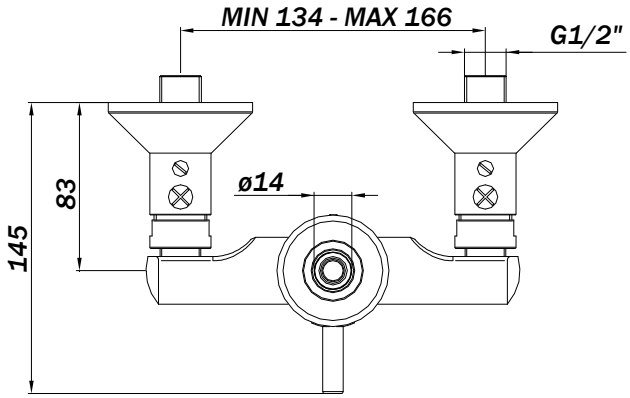

STRUTTURA / COMPOSITION	
Dotazioni / *Equipment*	- Elettrovalvola bistabile 6V - Batteria al litio CRP2 – 6V - Valvole di intercettazione eccentriche con filtro estraibile - Valvole di ritegno
	- Bi-stable solenoid valve 6V - 6 V lithium battery (CRP2) - Stop valves with cleanable filters - Check valves
	- Electroválvula biestable 6V *- Batería al litio CRP2 – 6V* *- Llaves de paso excéntricas con filtro extraíble* *- Válvulas de retención*
	- Solénoïde bistable 6V *- Batterie Lithium 6V* *- Robinets d'arrêt avec filtre extractible* *- Clapets anti-retour*
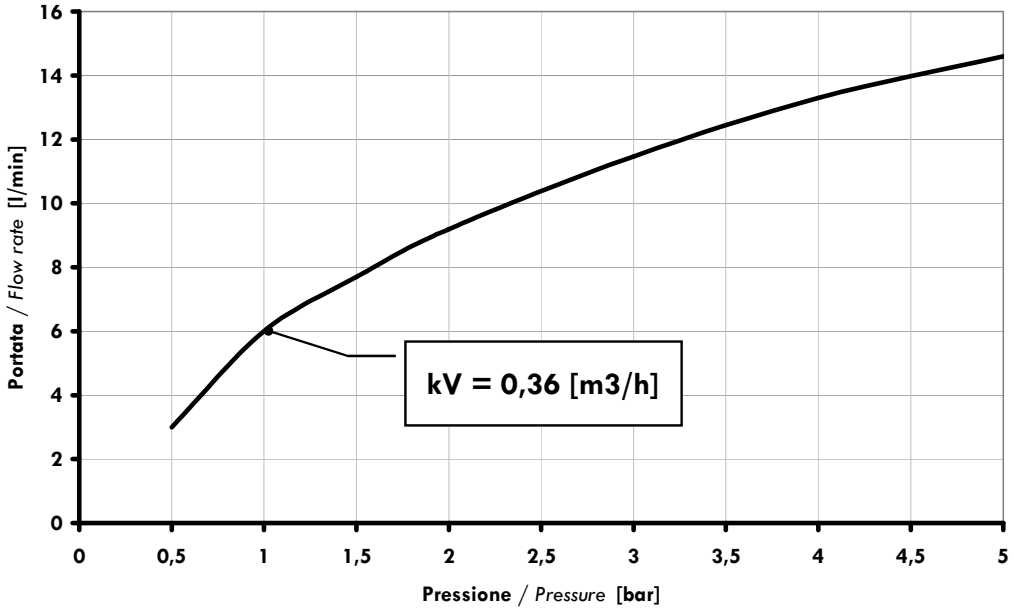
CARATTERISTICHE FUNZIONALI / OPERATING CHARACTERISTICS	
Alimentazione elettrica / Power supply/ Alimentación eléctrica / Alimentation électrique	-Batteria litio (inclusa)
	-Lithium battery CRP2 – 6V (included).
	- Batería al litio (en dotación)
	-Pile Lithium (incluse)
Durata stimata batteria / Battery life cycles/ Duración estimada batería / Durée estimée batterie	-220.000 operazioni
	-220.000 cycles.
	-220.000 operaciones.
	-220.000 opérations.
Attivazione / **Activation** / Activación / Activation	Interruttore ad infrarossi : rileva gli oggetti a 5-8 cm di distanza per aprire e chiudere l'acqua. Dopo 1 minuto chiude automaticamente.
	Infra-red on-off switch : it opens/closes the water when detects objects within a 5-8 cm range. After 1 minute it closes automatically.
	Interrupeur à infra-rouge : il relève les objets à 5-8 cm de distance pour ouvrir et fermer l'eau.Après 1 minute il se ferme automatiquement
	Commutador a infra-rojo: nota los objectos a 5-8 cm. de distancia para abrir y cerrar el agua. Despues de 1 minuto el grifo ce cierra automaticamente.
Pressione di alimentazione Operating pressure Presión de alimentación Pression d'alimentation	Min 1 max 8 [bar]
Temperatura di alimentazione Water inlet temperature Temperatura de alimentación Température d'alimentation	5 – 70 [°C]
Auto-erogazione / Self - opening/ Auto-descarga / Auto-approvisionnement	-Ogni 24 ore dall'ultimo utilizzo
	-every 24 hours
	-Cada 24 horas desde la última utilización
	-24 heures après la dernière utilisation
Blocco antivandalo / Vandal proof safety/ Bloqueo antivandálico / Système de blocage anti-vandalisme	-Chiusura automatica dopo 60 secondi di erogazione continua
	-self-closing after 60 seconds.
	- Cierre automático después de 60 secundos de descarga continua
	- Fermeture automatique après 60 sec. d 'écoulement de l'eau continu.
Blocco batteria scarica / Low battery safety/ Bloqueo batería descargada / Système de blocage batterie déchargée	-Led indicatore di batteria in esaurimento ; in caso di batteria scarica il rubinetto viene bloccato chiuso.
	-Low battery led indicator : in case of exhausted battery the tap is kept closed.
	- Led indicador de batería casi descargada; en caso de batería descargada el grifo se bloquea cerrado.
	- Led indicateur de batterie faible; si la batterie est déchargée, le robinet s'arrêt.