Cisal
TEL. (+39) 0322 918111
MAIL. cisal@cisal.it

# Parte esterna termostatico doccia incasso 1 uscita NUANCE X32_X1007300

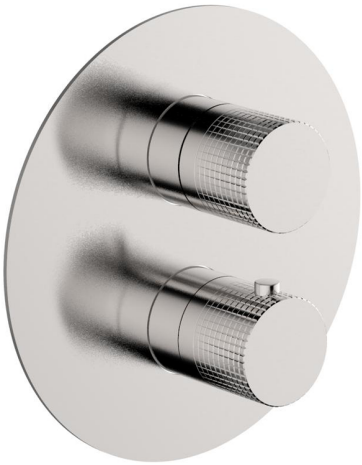

MODELLO **X1007300**

Parte esterna termostatico doccia incasso 1 uscita,rubinetto d'arresto,senza parte incasso,per art.ZA007301,Inox AISI 316L

## FINITURE DISPONIBILI

**D1** D1 Inox Spazzolato

**5H** 5H Dark Brass Brushed

**5L** 5L Black Titanium Spazzolato

**5N** 5N Oro Rosa Spazzolato

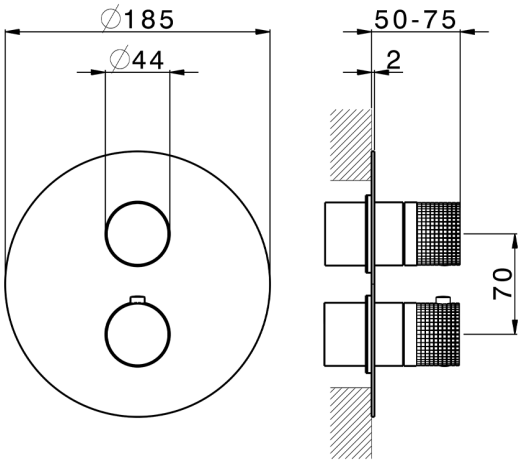


## CARATTERISTICHE

| | |
|---|---|
| Installazione | **Incasso** |
| Parti Incasso necessarie | **ZA007301** |

### Termostatico

Il Termostatico Cisal è il tuo personale gestore dell'acqua che ti aiuta a gestire e controllare acqua ed energia senza sprechi.

© 2021 Cisal. Via Pietro Durio 160 - 28010 - Alzo (NO) - Italia
Mail: cisal@cisal.it, Telefono: (+39) 0322 918111, P.Iva IT02422810032.

**Cisal**
TEL. (+39) 0322 918111
MAIL. cisal@cisal.it

# Parte esterna termostatico doccia incasso 1 uscita NUANCE X32_X1007300

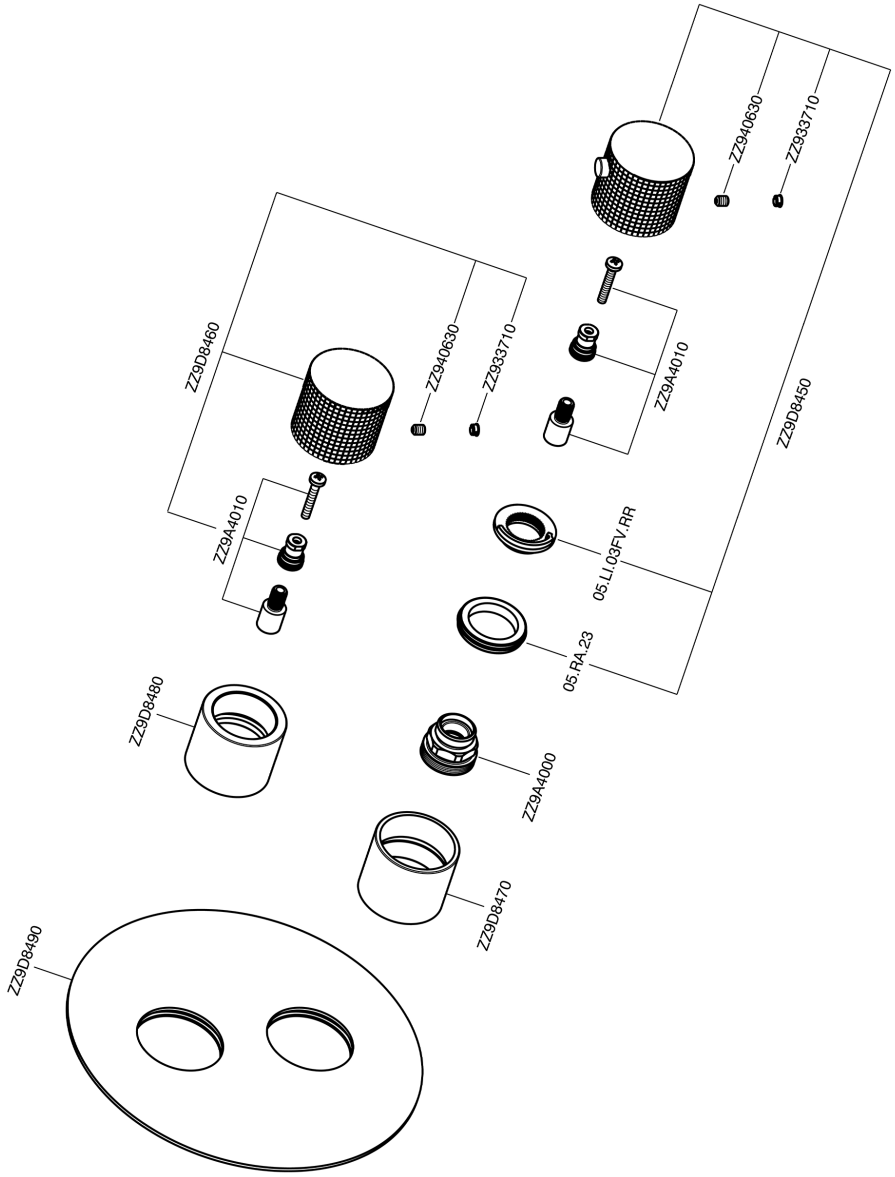


X1007300 https://www.cisal.it/parte-esterna-termostatico-doccia-incasso-1-uscita-nuance-x32-x1007300

© 2021 Cisal. Via Pietro Durio 160 - 28010 - Alzo (NO) - Italia
Mail: cisal@cisal.it, Telefono: (+39) 0322 918111, P.Iva IT02422810032.

Cisal
TEL. (+39) 0322 918111
MAIL. cisal@cisal.it

# Parte incasso termostatico doccia 1 uscita INCASSO_ZA007301

MODELLO **ZA007301**

Parte incasso termostatico doccia 1 uscita,rubinetto d'arresto con uscita 1/2",senza parte esterna

## FINITURE DISPONIBILI

**04** 04 Senza Finitura

## CARATTERISTICHE

| | |
|---|---|
| Ricambio Cartuccia | **24.04A.PP** |
| Incasso | **1** |

**Cartuccia Termostatica Plus P 8X20**

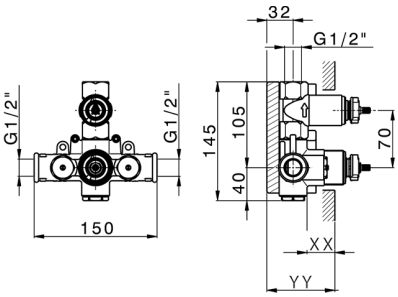


Piastra/Plate/Plaque/Platte/Placa
2-3mm: XX 25-40 YY 76-91
10mm: XX 16-31 YY 65-80

## Termostatico

Il Termostatico Cisal è il tuo personale gestore dell'acqua che ti aiuta a gestire e controllare acqua ed energia senza sprechi.

2026-10-04

© 2021 Cisal. Via Pietro Durio 160 - 28010 - Alzo (NO) - Italia
Mail: cisal@cisal.it, Telefono: (+39) 0322 918111, P.Iva IT02422810032.