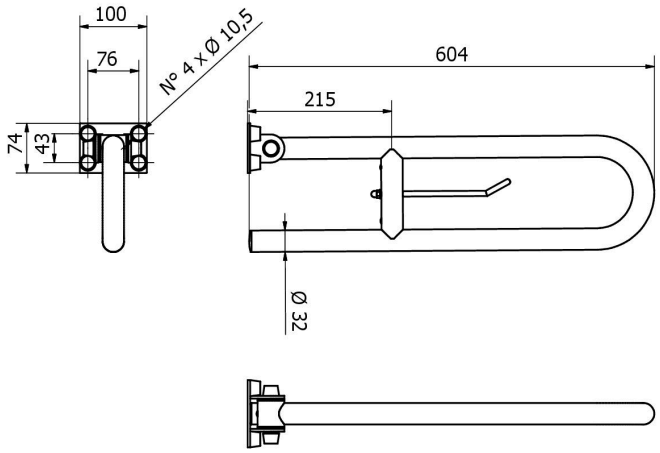

Codice prodotto	640-E	Famiglia prodotto	BARRE DI SOSTEGNO	Collezione	Basic

Descrizione	Barra ribaltabile Dotata di dispositivo di fissaggio in posizione verticale. Con portarotolo. Dispositivo medico in Classe I. Lunghezza 600 mm.
Certificazioni	Certificazione TUV di sistema UNI EN ISO 9001. Dichiarazione di conformità CE al Regolamento Europeo per i Dispositivi medici 745/2017.
Prestazioni	Portata 120 kg.
Caratteristiche	Corpo Ø 32 piegato a freddo. Verniciato a polvere.
Finiture	Colore bianco lucido.
Materiali	Acciaio.
Dimensioni	650 x 241 x 110
Installazione	Fissaggio a muro tramite n° 4 tasselli. Tasselli non compresi nella confezione. Scegliere tasselli adeguati al tipo di muratura. Diametro foro per vite: 10.5 mm. Informazioni per la sicurezza: il montaggio del dispositivo deve essere effettuato da un installatore professionista competente e qualificato. Il produttore non è responsabile dell'installazione del prodotto. Verificare periodicamente che il fissaggio a parete sia solido e stabile. Mantenere il prodotto adeguatamente pulito. Conservare il numero di lotto presente sull'etichetta attaccata al prodotto. Se il dispositivo dovesse risultare instabile o danneggiato non deve essere utilizzato fino ad avvenuta verifica e approvazione da parte di un installatore professionista.
Manutenzione	Controllare periodicamente il corretto fissaggio degli accessori. Effettuare una adeguata pulizia con acqua e sapone, non utilizzare prodotti aggressivi, abrasivi, corrosivi, alcool, acidi, acetone, diluente, ecc. Non graffiare. Non utilizzare il prodotto per scopi diversi da quelli previsti. Disinfettare periodicamente.

I dati riportati non possono essere ritenuti vincolanti.
Ci riserviamo il diritto di apportare modifiche tecniche ed estetiche senza preavviso.

Thermomat Saniline s.r.l. a socio unico
Via M. Curie 7 - 46034 Borgo Virgilio (MN) ITALY
www.thermomat.com | info@thermomat.com | +39 0376 44 73

Confezione	Imballo: singolo in pluriball e scatola di cartone. Dimensioni: 650 x 241 x 110 (mm) Volume imballo: 0,01723 m^3 Peso: 2,5 (kg)
Peso	2,5 kg

I dati riportati non possono essere ritenuti vincolanti.
Ci riserviamo il diritto di apportare modifiche tecniche ed estetiche senza preavviso.

Azienda con Sistema di Gestione Qualità certificato secondo la norma UNI EN ISO 9001:2015

Thermomat Saniline s.r.l. a socio unico
Via M. Curie 7 - 46034 Borgo Virgilio (MN) ITALY
www.thermomat.com | info@thermomat.com | +39 0376 44 73